Adapter Lenkerendenspiegel // 35661-200

adapter handlebar end mirror // Adaptador // Adaptateur // Adattatore

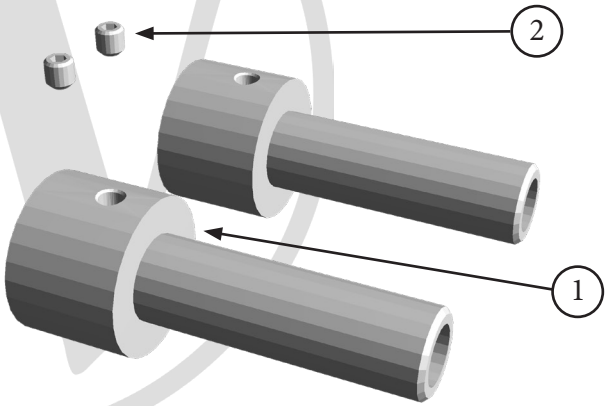

Nr.	Bezeichnung	Menge
1	Lenkerendenadapter Schwarz	2
2	Gewindestift M4 x 4	2

Die Farben der Abbildungen dienen nur der Veranschaulichung // *The colors are for illustrating purposes only*

Copyright by Wunderlich GmbH // www.wunderlich.de

Adapter Lenkerendspiegel // 35661-200

adapter handlebar end mirror // Adaptador // Adaptateur // Adattatore

Den Adapter mit Hilfe des Spiegelarms fest-ziehen.
Tighten the adapter with the mirrorarm.

Montage der Griffeinheit in umgekehrter Rei-henfolge wie auf Bild 2 und 3 beschrieben.

assemble the handlebar in opposite direction as described on picture 2 and 3.

Copyright by Wunderlich GmbH // www.wunderlich.de